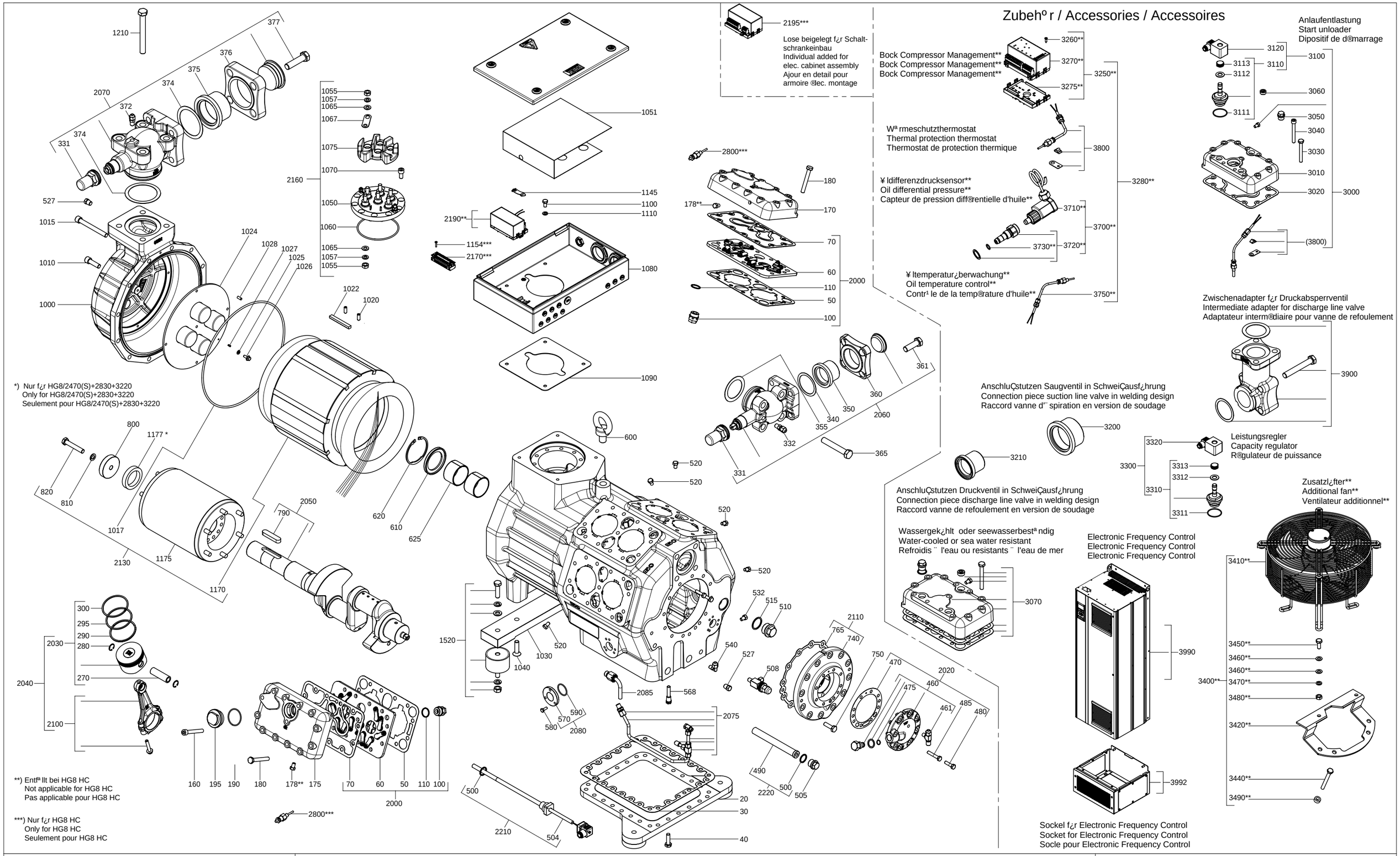

Halbhermetischer Verdichter HG / Semi-hermetic compressor HG / Compresseur semi-herm®tique HG

Typ	Teile Nr.	Typ	Teile Nr.	Typ	Teile Nr.
HG8/2470-4	14400	HG8/2830-4	14402	HG8/3220-4	14404
HGX8/2470-4	14406	HGX8/2830-4	14408	HGX8/3220-4	14410
HG8/2470-4 S	14401	HG8/2830-4 S	14403	HG8/3220-4 S	14405
HGX8/2470-4 S	14407	HGX8/2830-4 S	14409	HGX8/3220-4 S	14411
HG8/2470-4 HC	10918	HG8/2830-4 HC	10919	HG8/3220-4 HC	10920
HG8/2470-4 S HC	10921	HG8/2830-4 S HC	10922	HG8/3220-4 S HC	10923

Zeichn.-Nr. / Drawing no. / Num®ro de plan:

1.0850-14405.0 0q

Stand / As of date / £tat: 05.12